Symbolische Darstellung
Symbolic Illustration

Ersatzteilliste
Replacement Parts

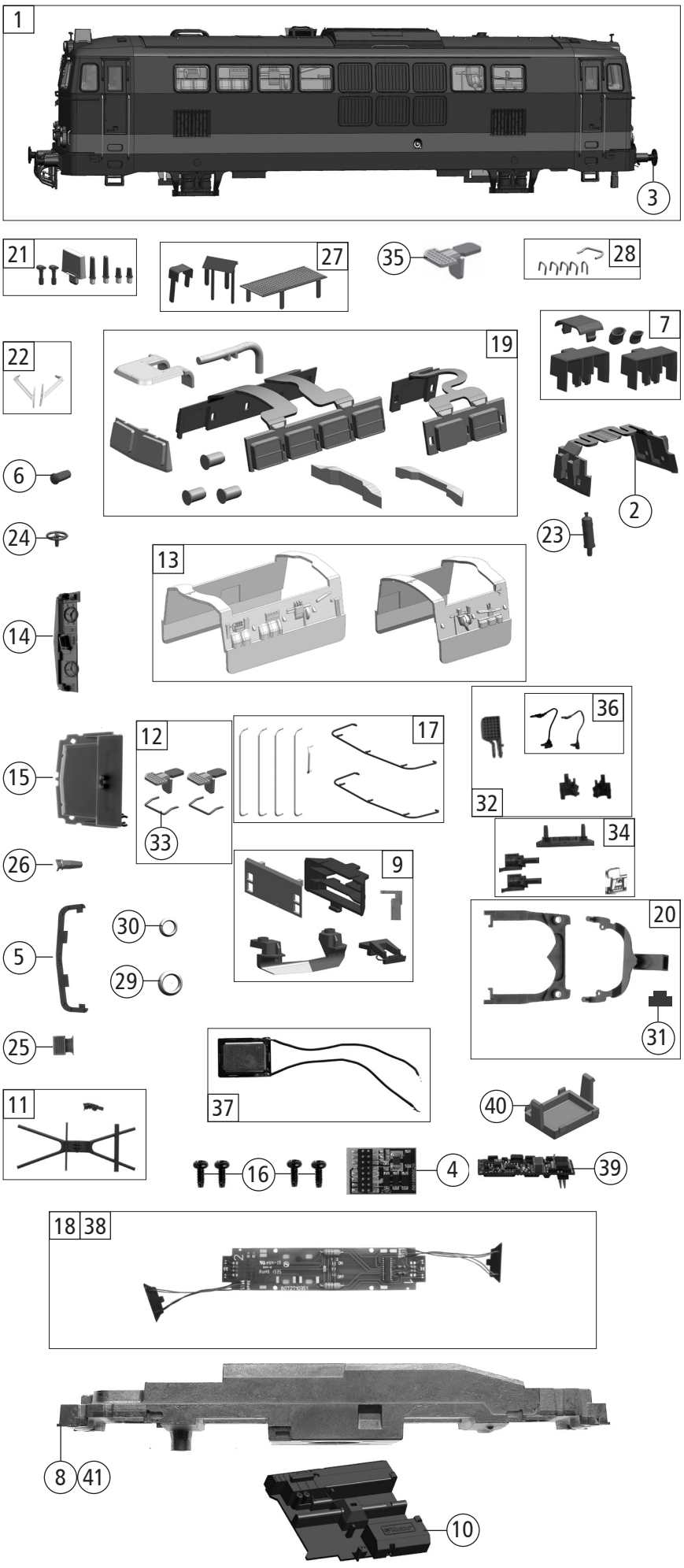

7300093	Regiobahn 2143	=	
7310093		=	🔊
7320093		~	🔊

Pos. Nr. Pos.no.	Beschreibung Description	Art.-Nr. Art.no.	Preisgruppe Price bracket
1	Gehäuse kpl. Betr.nr. 2143 062-5 Body assembly loco no. 2143 062-5	155153	32
2	Führerstandsfenster Drivers cab window	154658	4
3	Puffer Schwab Buffer	155159	3
4	Brückenstecker 16Plux Connector 16Plux	133241	10
5	Umlauf Running board	155154	4
6	Lichtnagel rot Lens red	135347	3
7	TS-Abdeckung u. Auspuff Part set cover a. chimney	135348	10
8	Grundrahmen Frame	138911	16
9	TS - Lichtabdeckung, Schienenräumer Part set	135535	11
10	Batteriekasten Battery box	155151	6
11	TS-Fahrwerk Part set chassies	114713	7
12	TS - Stirntritt + Puffergriff Part set step + buffer handle	135547	11
13	TS-Maschinenraum Part set machine room	135350	15
14	Bedienpult Control console	114726	8
15	Führerstand Driver cab	114727	6
16	GF-Schraube M2X4 GF-Screw M2x4	114877	3
17	TS-Griffstangen Part set handle bar	155157	10
18	Platine Pl. 22 Rh2043/2143 Printed circuit	149999	23
19	TS-Fenster u. Lichtleiter Window a. light transmission bar set	135345	11
20	TS-Kupplung Part set kinematics	114714	7
21	TS - Antennen Part set antenna	135353	8
22	Scheibenwischer links u. rechts Screen wiper left a. right	155154	6
23	Feuerlöscher Extinguisher	135357	6
24	Steuerrad Steering wheel	135359	3
25	Puffertrittbrett Buffer footboard	112181	3
26	UIC-Dose UIC box	155158	3
27	Dachsteckteile geätzt Etched roof male parts	135372	16
28	TS - Dachgriffe+Bügel Part set	154656	12
29	Scheinwerferring Headlight ring	135376	4
30	Stirnlichtring Front light ring	135068	5
31	Deichseldistanzstück Rod spacer	116413	3
32	TS - Füllstand, Kabel,.. Part set - Fill lebel, cable	154654	8
33	Puffergriff Buffer handle	155155	5
34	Indusi 1+2 Rh2143 Indusi	155152	4
35	Dachauftritt Roof step	155161	4
36	Kabel Steck. + Heizung Cable + heating	155160	6
Sound			
37	Lautsprecher Loud speaker	129524	13
38	Platine kpl. Printed circuit ass.	150008	21
39	Soundecoder MS450 Pl22 ZIMO Soundecoder	147377	39
40	Lautsprecherbox Loudspeaker box	135963	4
Wechselstrom AC			
41	Grundrahmen AC Main frame AC	115930	16

Änderungen in Konstruktion und Ausführung vorbehalten
We reserve the right to change the construction and specification

Symbolische Darstellung
Symbolic Illustration

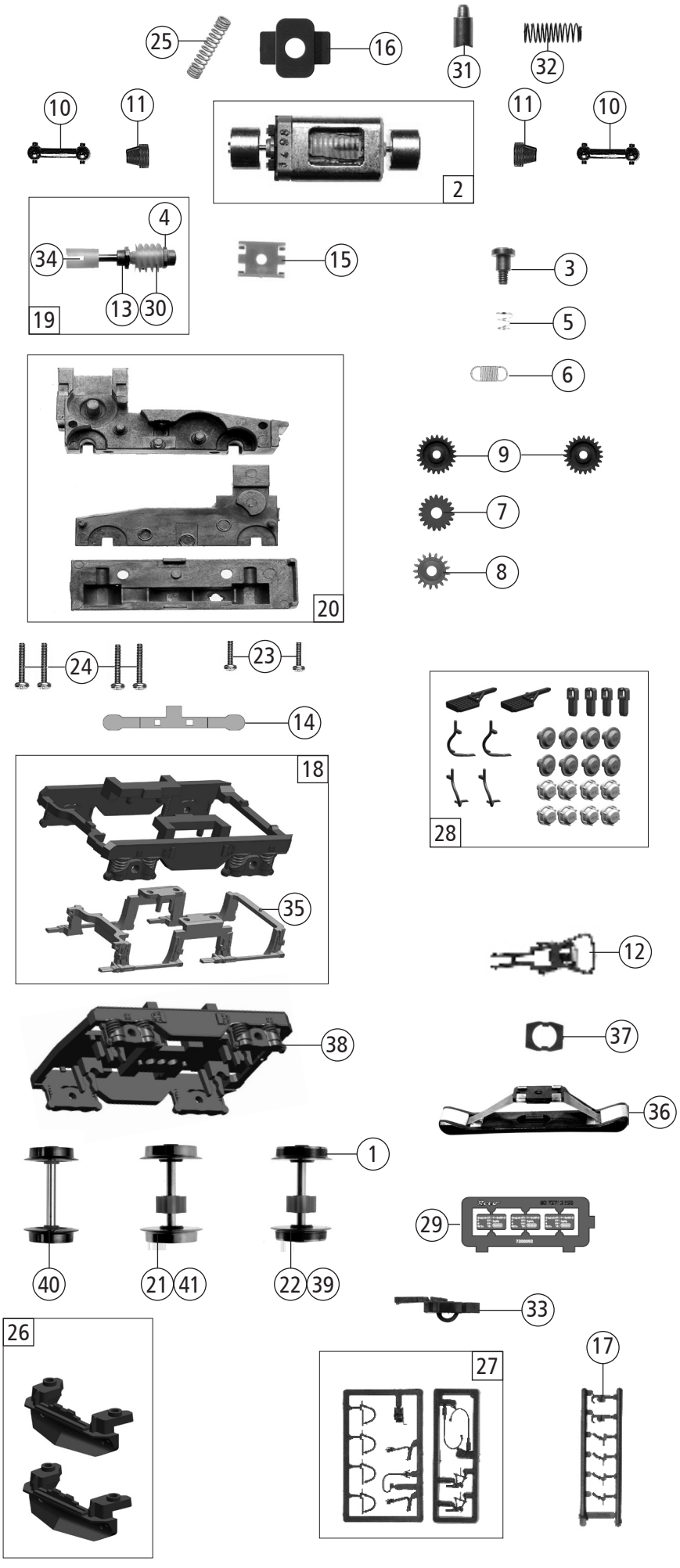

Roco Ersatzteilliste / Replacement Parts

7300093 Regiobahn 2143 =

7310093 = 🔊

7300093 ~ 🔊

Pos. Nr. Pos.no.	Beschreibung Description	Art.-Nr. Art.no.	Preisgruppe Price bracket
1	Haftrings.10Stk.10,3-12,8mm Traction tires set 10Stk. 10,3-12,8mm	40069	---
2	Motor komplett Motor assembly	85112	28
3	FK-Schraube mit Gewindeauslauf FK-Screw with back taper thread	85704	4
4	Beilagscheibe 2.1X4/0.2 Washer disc 2.1x4/0.2	86108	3
5	Feder Spring	86202	3
6	Zugfeder Spring	86208	3
7	Zahnrad Z=19/14 M-0.4 Gear z=19/14	86416	4
8	Zahnrad Z=17/0.4 G Gear Z=17/0.4 G	86418	5
9	Zahnrad Z=23 gerade M 0.4 Gear Z=23 gerade M 0.4	111679	3
10	Kardanwelle Cardan Shaft	87122	3
11	Kardanschale kurz Cardan shell short	87129	4
12	Standardkupplung kpl. Standard coupling assembly	89246	6
13	Lager für Schneckenachse Bearing for Worm axle	89749	6
14	Radkontakt Wheel contact	139424	6
15	Schneckendeckel Wormcover	95671	4
16	Distanzplättchen Spacer	105764	3
17	Attrappenrahmen klein Push in part set, small	107808	4
18	TS - Blende+Bremsbacken Part set bogie	135358	8
19	Schneckensatz Worm set ass.	114716	13
20	Getriebesatz Gear set	114720	13
21	Radsatz o. Haftring m. Zahnrad Wheelset without traction tire with gear	135367	11
22	Radsatz mit 2 Haftringen Wheelset with 2 traction tires	135369	12
23	GF-Schraube M2x6 GF-Screw M2x6	114828	3
24	GF-Schraube M2x10 GF-Screw M2x10	114854	3
25	Kontaktfeder Contact spring	116812	3
26	Schienenräumer Rail cleaner	154651	8
27	Zubehörrahmensatz Part set	108322	7
28	TS -Blendensteckteile Part set bogie	135354	11
29	Tafelsatz Board	155162	11
30	Schnecke Worm gear	86703	5
31	Kohlebürste Carbon brush	89743	6
32	Bürstenfeder Carbon brush spring	114197	3
33	Kurzkupplung-Vorentkupplung Short coupling- pre-uncoupling	115550	6
34	Kardanschale 8,0 mm Cardan bearing	87152	3
35	Bremsbackenrahmen Brake shoes frame	137898	5
Wechselstrom AC			
36	AC-Schleifer 50mm AC-Slider 50mm	86032	14
37	Schleiferhalter Slider holder	95687	4
38	Blende AC Bogie AC	135378	12
39	Radsatz m. 2 Haftringen Wheelset with 2 traction tires	135381	12
40	Radsatz o. Haftring o. Zahnrad Wheelset without traction tire without gear	135379	10
41	Radsatz o. Haftring m. Zahnrad Wheelset without traction tire with gear	135380	11

Ersatzteile erhalten Sie direkt unter www.roco.cc, bei Ihrem Fachhändler oder Ihrer Landesvertretung:
Spare parts can be ordered directly at www.roco.cc and from your local dealer or country representative.